В собранном виде с опорой

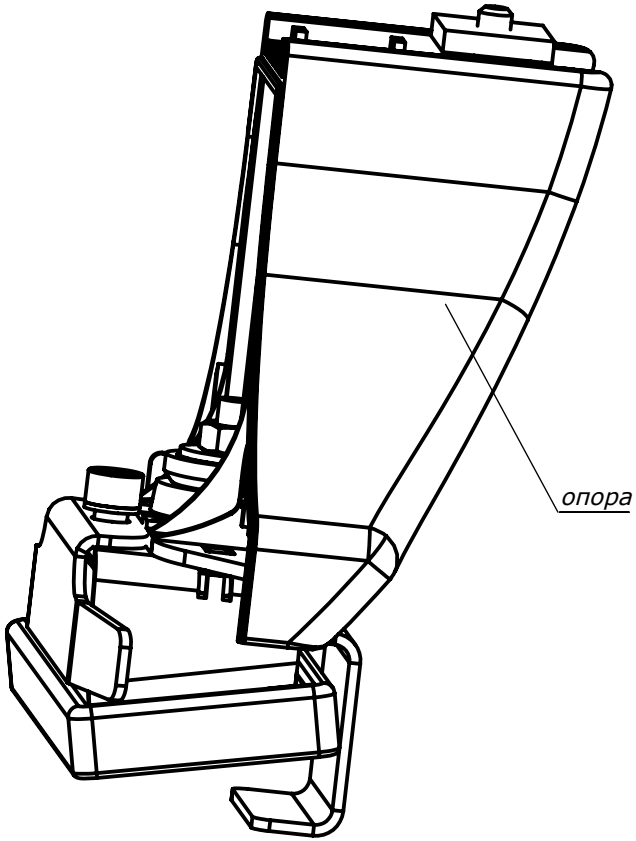

Дополнение к инструкции по установке багажника для автомобиля Suzuki Grand Vitara 2006г- (с интегрированными рейлингами)

Если Вы приобрели багажник в сборе (в одной коробке, арт. 8139 или 8140), то дополнительная сборка не требуется.
Если Вы приобрели багажник в виде комплектующих (опоры арт. 8709, адаптеры арт. 8751 и дуги арт. 8726 или 8828), то потребуется предварительная сборка.

Сборка багажника

1.Возьмите пластиковую опору, с помощью пластикового ключа поворотом на ¼ оборота откройте замок-секретку и снимите с опоры крышку.
2.Возьмите из коробки с комплектом адаптеров зацеп (2) и опорную пластину (3). Вставьте зацеп в опорную пластину, совместив отверстие на зацепе с двумя круглыми отверстиями в пластине
3.Через нижнее (большое) отверстие в опорной пластине введите болт М6х40 (7) и соедините с помощью него зацеп с опорной пластиной
4.Придерживая снизу головку болта, наденьте на болт сверху корпус опоры. Резьбовая часть должна пройти через центральное отверстие опоры. При правильном расположении опоры отштампованные фиксаторы опорной пластины должны войти в прямоугольные отверстия на опоре.
5.На резьбовую часть винта наденьте шайбы в последовательности: шайба гнездовая (5), шайба сферическая опорная (6), шайба стальная большая (11). Зафиксируйте комплект шайб гайкой (9).
6.На нижнюю поверхность опорной площадки наденьте резиновую подушку (4).
7.Установите собранные опоры на дуги (см. основную инструкцию к багажнику). Размеры линеек: для передней дуги – 75, для задней – 50.
8.Тщательно затяните винты, фиксирующие дуги на опорах.

Адаптер на а/м Suzuki Grand Vitara

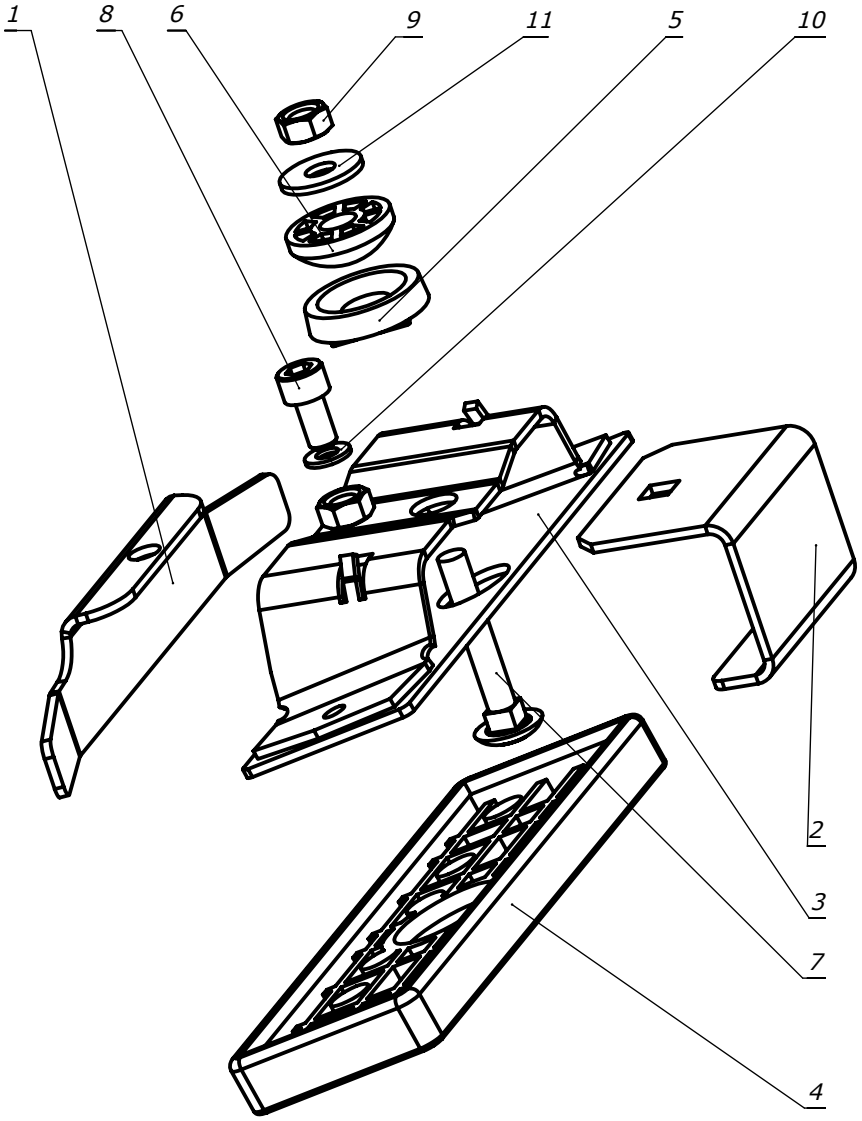

Установка багажника

1.Разместите собранные дуги на рейлингах. При указанных размерах линеек ось передней дуги должна находится на расстоянии 10 см от линии соединения рейлинга и переднего обтекателя рейлинга, ось задней дуги – на расстоянии 20 см. от стыка рейлинга и заднего обтекателя.
2.Заведите зацепы в пазы рейлингов. Выровняйте багажник на рейлингах.
3.Придерживая зацепы, затяните гайки (9) с помощью ключа (ключ в комплект не входит).
4.Проверьте надежность установки багажника, потянув дуги их стороны в сторону.
5.Установите шторку (1) на опорную пластину, соедините её с пластиной винтом М6х12 (8) с шайбой малой (10)
6.Вставьте крышки опор и закройте их на замок-секретку.

Поз.	*Наименование*
1	*Шторка*
2	*Зацеп*
3	*Пластина опорная*
4	*Подушка резиновая*
5	*Шайба прокладочная*
6	*Шайба регулировочная*
7	*Болт М6х40*
8	*Болт М6х12*
9	*Гайка М6*
10	*Шайба 6 (малая)*
11	*Шайба 6 (большая)*